ՀԱՆԳՈՒՅՑ-2

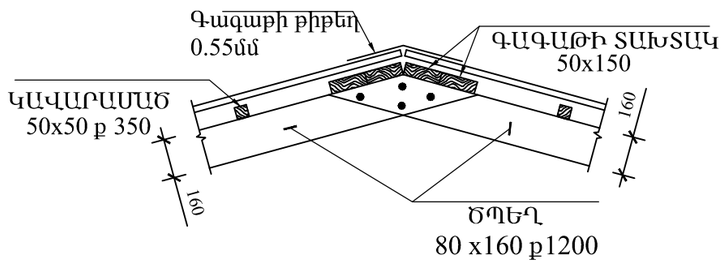

ՀԱՆԳՈՒՅՑ-3 Մ 1:25

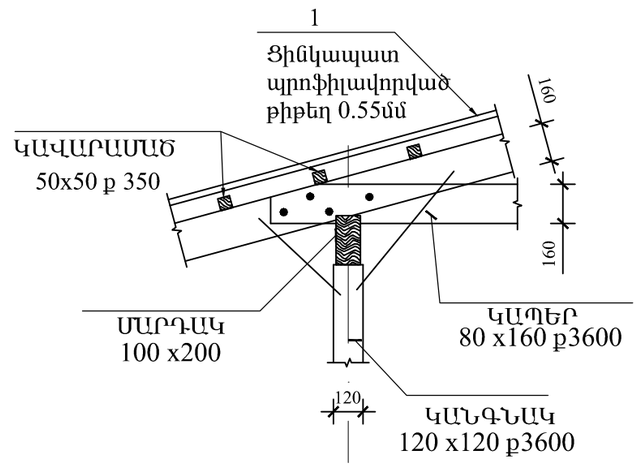

ՀԱՆԳՈՒՅՑ-4 Մ 1 : 25

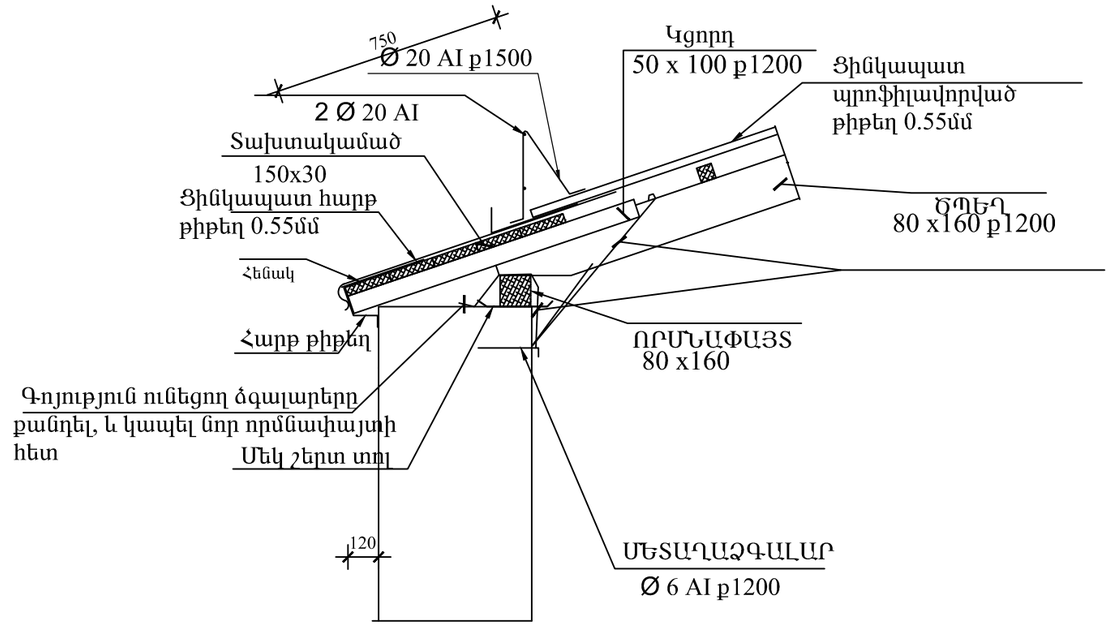

ՀԱՆԳՈՒՅՑ-1 Մ 1:25

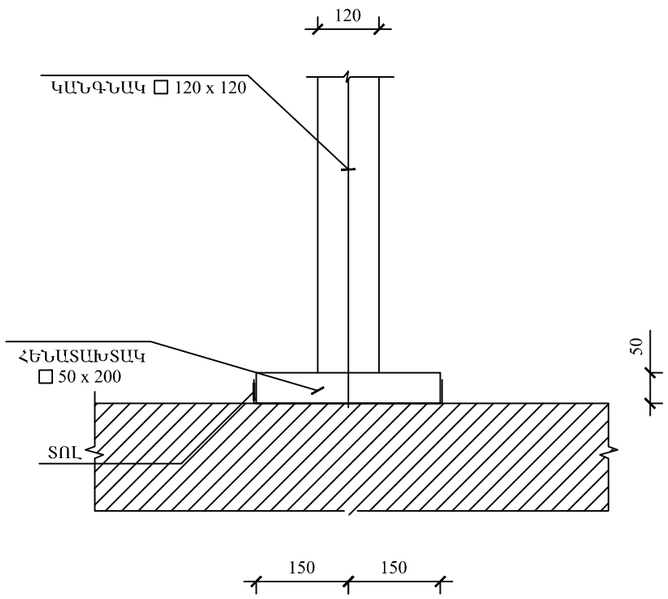

ԾՊԵՂՆԱՈՏՔԻ ՏԱԽՏԱԿՆԵՐԻ ՄԻԱՑՄԱՆ ՀԱՆԳՈՒՅՑ

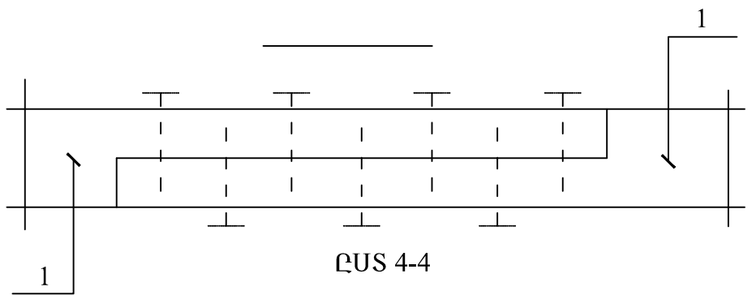

ԸՍՏ 4-4

ԹԻԹԵՂ 0,55մմ

ԾԱՆՈԹՈՒԹՅՈՒՆ

1. ՏԱՆԻՔԻ ՓԱՅՏԱՆՅՈՒԹԸ ՍՈՃԻ ԿԱՄ ԵՂԵՎՆԻ
2. ՏԱՆԻՔԻ ԲՈԼՈՐ ՓԱՅՏՅԱ ԷԼԵՄԵՆՏՆԵՐԸ
ՄՇԱԿԵԼ ՀԱԿԱՆԵԽԻՉ ԵՎ ՀԱԿԱՀՐԴԵՀԱՅԻՆ ՆՅՈՒԹՈՎ

ՆՈՒԲԱՐԱՇԵՆ ՎԱՐՉԱԿԱՆ ՇՐՋԱՆԻ ՏԱՐԱԾՔՈՒՄ ԳՏՆՎՈՂ ՆՈՒԲԱՐԱՇԵՆ 11ՓՈՂ. ԹԻՎ 11 ԲԱԶՄԱԲՆԱԿԱՐԱՆ ՇԵՆՔԻ ԹԵՔ ՏԱՆԻՔԻ ՎԵՐԱՆՈՐՈԳՄԱՆ ՆԱԽԱԳԻԾ				ՊԱՅՄԱՆԱԳԻՐ՝ «ԵՔ-ՊԸԱՇՁԲ-16/10»	
			ՃԱՐՏԱՐԱՊԵՏԱԿԱՆ ՄԱՍ	ՓՈՒԼ	ԹԵՐԹ	ԹԵՐԹԵՐ
ՆԱԽԱԳԾԵՑ	Ս. ԳԱԼՍՏՅԱՆ			ԱՆ	6	7
			ՏԱՆԻՔԻ ԿՏՐՎԱԾՔՆԵՐ ԵՎ ԿՑՈՐԴՄԱՆ ՀԱՆԳՈՒՅՑ	«ՄԵԳԱՄԵՏՐ» ՍՊԸ		